MANIGLIA IN CORDA CON IMPUGNATURA IN PLASTICA
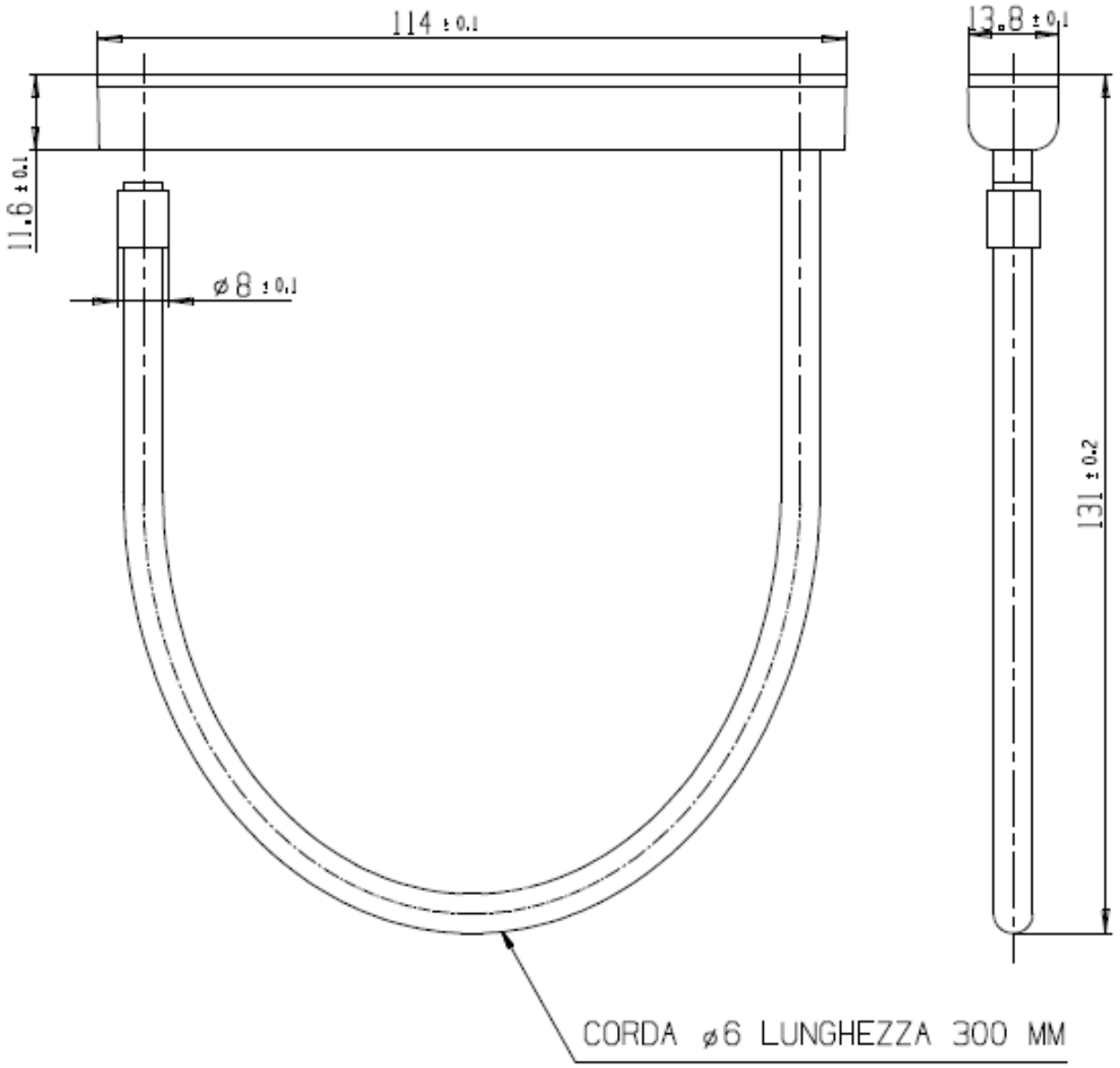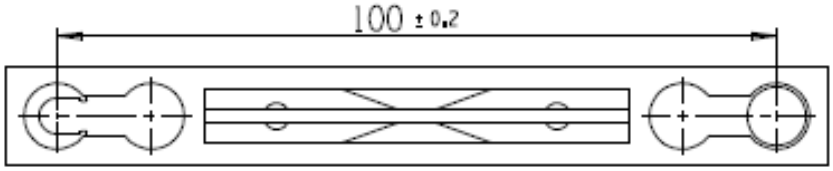
Revisione scheda: 19/10/16